GLANZEN

# TOYOTA 86 FRONT BUMPER

適合車種
86　ZN6

取付説明書

**⚠ 塗装済み製品でのご注意 ⚠**

本製品は純正近似色に合わせて塗装しておりますが、車両個体差や経年劣化などにより色合いが違って見える場合があります。予めご了承ください。

**⚠注 意**　弊社製品をお買い求め頂き誠に有難うございます。取り付けは下記の要領にて行なってください。尚、取り付けの前に必ず下記の注意をご覧ください。

※弊社製品は塗装前に必ず現車との仮合わせ，取付確認，隙間調整等を行なってください。
※塗装後及び取り付け時の不備による不具合の返品等につきましては一切お受け出来ませんのでご了承ください。
　なお、商品の不具合につきましては商品到着後７日以内とさせて頂きますので宜しくお願い申し上げます。
※本取付要領書の内容を守らなかった為の不具合，損害等につきましては弊社は一切の責任を負いかねますのでご了承ください。
※本製品を改造しての取り付けはしないで下さい。又指定車輌以外への取り付けはしないで下さい。
※塗装される際は常温で自然乾燥してください。
※作業は必ず、パーキングブレーキをかけ、エンジンを停止し完全に冷めてから、車輌が確実に固定されている事を確認して行なってください。
※作業は必要に応じて、作業手袋，作業衣服等を着用の上、注意して作業を行なってください。
※工具等をご使用の際は特に充分取扱いに注意して作業を行なってください。又、作業における全てのケガ，故障，破損等につきましては弊社は一切の責任を負いかねます。
※純正部品の取り外し，取り付け等のご不明点は車輌販売ディーラーにお問い合わせください。
※本製品はFRPの性質上、製品，車輌誤差等により、取り付け穴及び車輌との合わせ部をヤスリ等で削り調整して頂く場合がございますのでご了承ください。
※本製品はFRP製です。無理な力を加えると破損する恐れがございます。特にビス，ボルト等固定の際は必ず全体を仮止めし各部の取り付け具合を確認しながら少しずつ
　細心の注意を払い無理な力を加えないように本締めしてください。
※車輌側の穴開け箇所には防錆処理を施してください。
※取り付け完了後は各取り付け部及び全体のガタツキ等が無いか、再確認して下さい。又、一定期間毎に取り付け確認，必要に応じて増締めを行なってください。
※事故等により本製品が破損，変形した場合は脱落等の恐れが有り大変危険ですのでただちにお取り外しください。
※本製品及び付属品の仕様は将来改良の為に予告なく変更する場合がございますのでご了承ください。

**両面テープについて**

**※両面テープ貼付箇所は予め充分に汚れを拭き取り、必ず脱脂洗浄を行なってください。**
**※両面テープは低温時に接着力が低下しますのでドライヤー等で暖めてから貼付作業を行なってください。**
**※両面テープ貼付後は約24時間放置し、洗車等の濡れる事は避けてください。**

構成部品

| No. | 部品名 | 数量 |
|---|---|---|
| 1 | フロントバンパー本体 | 1 |
| 2 | 両面テープ（T-1.2)10cm | 1 |
| 3 | ペーパーヤスリ | 1 |
| 4 | トラスビス（M5-20） | 6 |
| 5 | ワッシャー（M5） | 12 |
| 6 | SPワッシャー（M5） | 6 |
| 7 | ナット（M5） | 6 |
| 8 | タッピングビス（M4-20） | 2 |
| 9 | LEDデイライトキット（12球)※有りの場合 | 1 |

1．純正フロントバンパー、純正TOYOTAエンブレムを取り外してください。
　※純正バンパーの取り外しでご不明な点はディーラー様へお問い合わせください。
2．フロントバンパー本体を仮合わせし、すり合わせを行ってください。(注1)
3．純正フロントバンパーからフォグランプ／ウインカーを取り外し、純正ナットでウインカーを、付属のトラスビス／SPワッシャー／ワッシャー／ナットでフォグランプをバンパー裏側ステーにそれぞれ固定してください。（図1・２参照）
　※LEDデイライトキット有りの場合=LED球と専用樹脂カバーをLEDキット付属のビスにて固定した後バンパー表側から挿入し、裏面からバンパーを挟み込むようにして固定用樹脂ナットで締め付けてください。
4．純正TOYOTAエンブレムを付属の両面テープを使用してフロントバンパー本体に移植してください。
5．フロントバンパー本体に付属のアルミネット、ABS樹脂ネットを車両側図の位置にしっかり固定し直してください。
6．フロントバンパー本体を装着し、ボンネット側上部に純正ゴムモール付属ステーを移植して純正ボルト、純正クリップで固定してください。（車両側図参照）
7．フェンダーコーナー部は純正ステーと共に付属のトラスビス／ワッシャー／SPワッシャー／ナットを使用して固定した後、タッピングビスでステーとフロントバンパー本体を固定し、純正コーナーウインカーを取り付けてください。
8．バンパー下端部／フェンダー折り返し部は純正クリップを使用してボディ側アンダーカバー／フェンダーライナーにそれぞれ固定してください。
9．ナンバープレート用クリップナットを移植しナンバープレートを取り付けてください。

ウインカーの取付け　(図1)

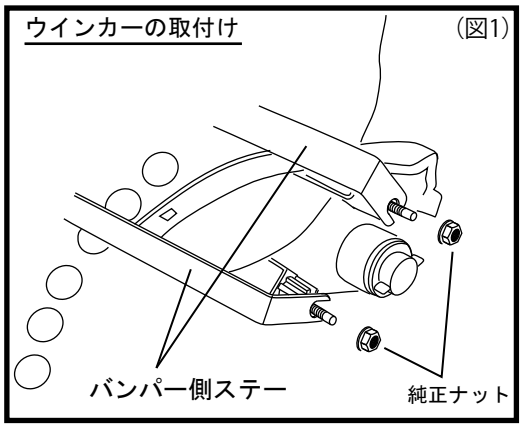


フォグランプの取付け　(図2)

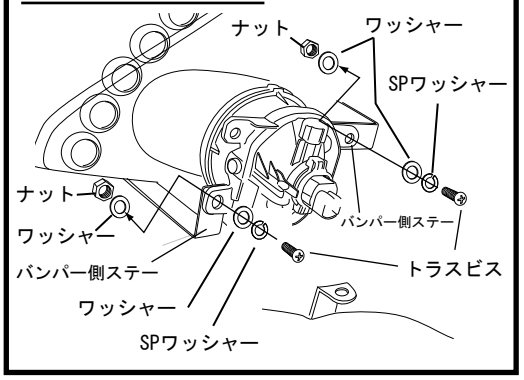


(注1)

ボディーとのはめ込む部分は個体差によりはまり難い場合があります。
バンパー側のはめ込み部分の裏面を付属のペーパーヤスリで擦り、厚さを調整して下さい。

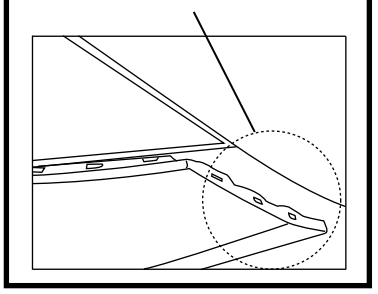

(車両側図)

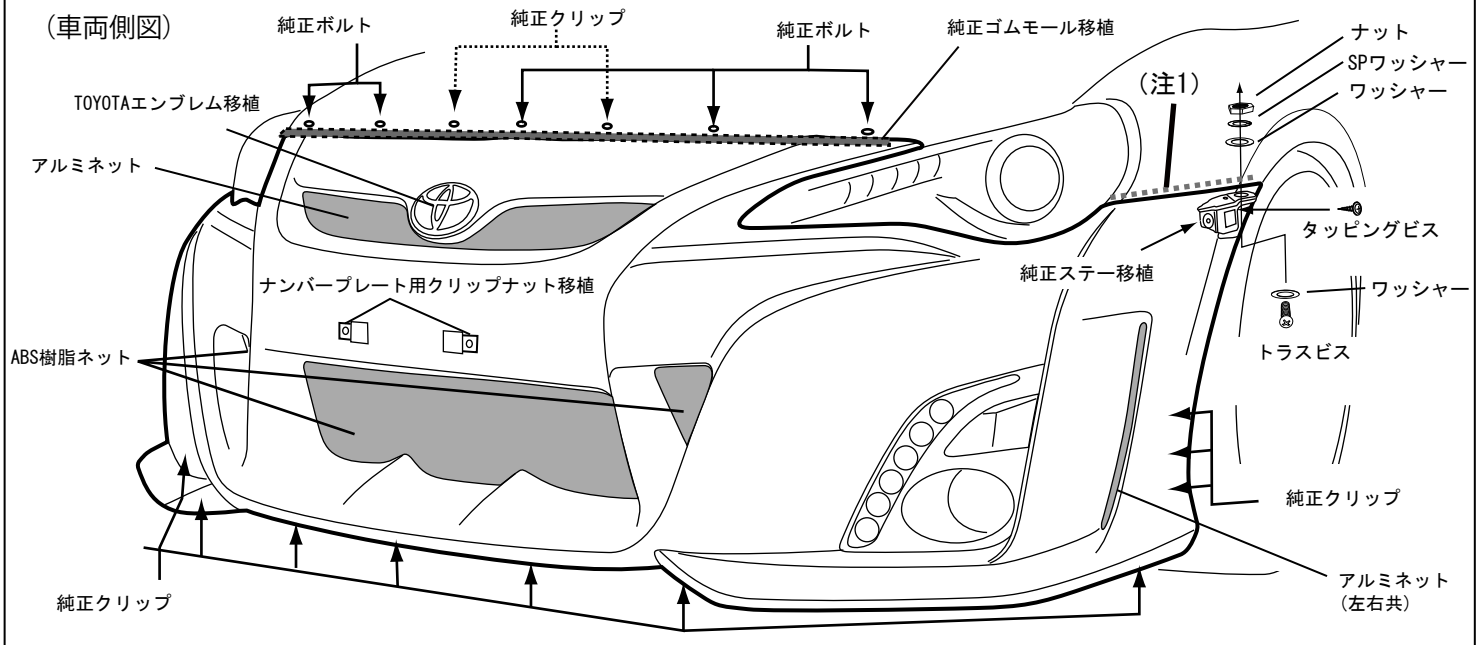


純正部品の脱着についてご不明な点はカーショップ・ディーラー等へお問い合わせください。

K'SPEC GROUP　Silk BLaze

GLANZEN

# TOYOTA 86 SIDE STEP

適合車種
86　ZN6

取付説明書

**⚠塗装済み製品でのご注意⚠**　本製品は純正近似色に合わせて塗装しておりますが、車両個体差や経年劣化などにより色合いが違って見える場合があります。予めご了承ください。

**⚠注 意**　弊社製品をお買い求め頂き誠に有難うございます。取り付けは下記の要領にて行なってください。尚、取り付けの前に必ず下記の注意をご覧ください。

※弊社製品は塗装前に必ず現車との仮合わせ，取付確認，隙間調整等を行なってください。
※塗装後及び取り付け時の不備による不具合の返品等につきましては一切お受け出来ませんのでご了承ください。
　なお、商品の不具合につきましては商品到着後７日以内とさせて頂きますので宜しくお願い申し上げます。
※本取付要領書の内容を守らなかった為の不具合，損害等につきましては弊社は一切の責任を負いかねますのでご了承ください。
※本製品を改造しての取り付けはしないで下さい。又指定車輌以外への取り付けはしないで下さい。
※塗装される際は常温で自然乾燥してください。
※作業は必ず、パーキングブレーキをかけ、エンジンを停止し完全に冷めてから、車輌が確実に固定されている事を確認して行なってください。
※作業は必要に応じて、作業手袋，作業衣服等を着用の上、注意して作業を行なってください。
※工具等をご使用の際は特に充分取扱いに注意して作業を行なってください。又、作業における全てのケガ，故障，破損等につきましては弊社は一切の責任を負いかねます。
※純正部品の取り外し，取り付け等のご不明点は車輌販売ディーラーにお問い合わせください。
※本製品はFRPの性質上、製品，車輌誤差等により、取り付け穴及び車輌との合わせ部をヤスリ等で削り調整して頂く場合がございますのでご了承ください。
※本製品はFRP製です。無理な力を加えると破損する恐れがございます。特にビス，ボルト等固定の際は必ず全体を仮止めし各部の取り付け具合を確認しながら少しずつ
　細心の注意を払い無理な力を加えないように本締めしてください。
※車輌側の穴開け箇所には防錆処理を施してください。
※取り付け完了後は各取り付け部及び全体のガタツキ等が無いか、再確認して下さい。又、一定期間毎に取り付け確認，必要に応じて増締めを行なってください。
※事故等により本製品が破損，変形した場合は脱落等の恐れが有り大変危険ですのでただちにお取り外しください。
※本製品及び付属品の仕様は将来改良の為に予告なく変更する場合がございますのでご了承ください。

## 両面テープについて

**※両面テープ貼付箇所は予め充分に汚れを拭き取り、必ず脱脂洗浄を行なってください。**
**※両面テープは低温時に接着力が低下しますのでドライヤー等で暖めてから貼付作業を行なってください。**
**※両面テープ貼付後は約24時間放置し、洗車等の濡れる事は避けてください。**

構成部品

| No. | 部品名 | 数量 |
|---|---|---|
| 1 | サイドステップ本体左右 | 各1 |
| 2 | ペーパーヤスリ | 1 |
| 3 | タッピング（M4-20） | 6 |
| 4 | 両面テープ（t-1.2)5m | 1 |
| 5 | スーパーフィットモール　T型（2.5m） | 2 |
| 6 | クリップナット（M5） | 2 |
| 7 | トラスビス（M5-25） | 2 |
| 8 | エンブレム | 2 |

1．両面テープ／スーパーフィットモール貼付け位置を脱脂・洗浄した後、両面テープ／スーパーフィットモールを車両側図の位置に貼付けてください。
2．サイドステップ本体を仮合わせして位置を確認し、前後折り返し部の穴から車両にマーキングをしてください。（図2参照）
3．サイドステップ本体を一旦取り外し、車両のマーキング位置にΦ3.5の下穴を電動ドリル等で開けてください。
4．フロントフェンダーライナーを捲り、クリップナットをフェンダー部純正クリップ用穴位置に差し込んでください。(図１参照)
5．両面テープ剥離紙を少し剥がして折り返し、マスキングテープ等で仮止めしてください。
6．サイドステップ本体を車両に取付け、フェンダー折り返し部分を付属のタッピングビス、トラスビスを使用して仮止めしてください。(車両側図参照)
7．位置を確認した後両面テープの剥離紙を全て剥がして圧着し、ビスを本締めしてください。
8．サイドステップフロント側に付属のエンブレムを貼付け、保護フィルムを剥がしてください。

クリップナットの取り付け位置　図1

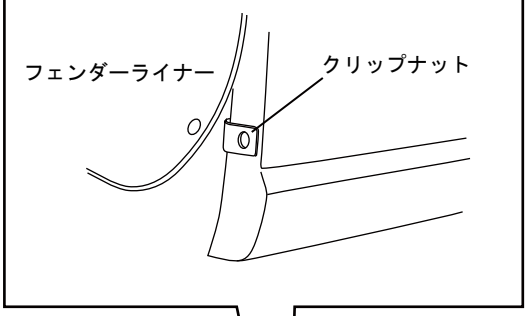


リア側取り付け位置　図2

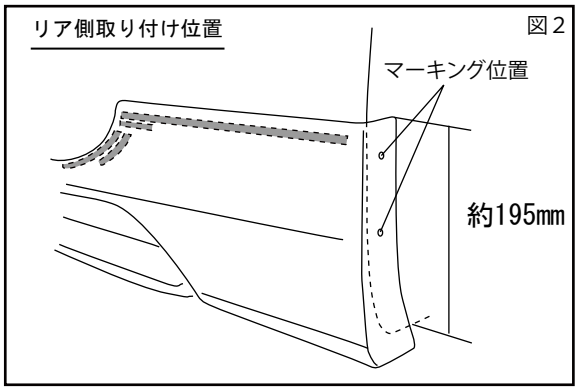


車両側図

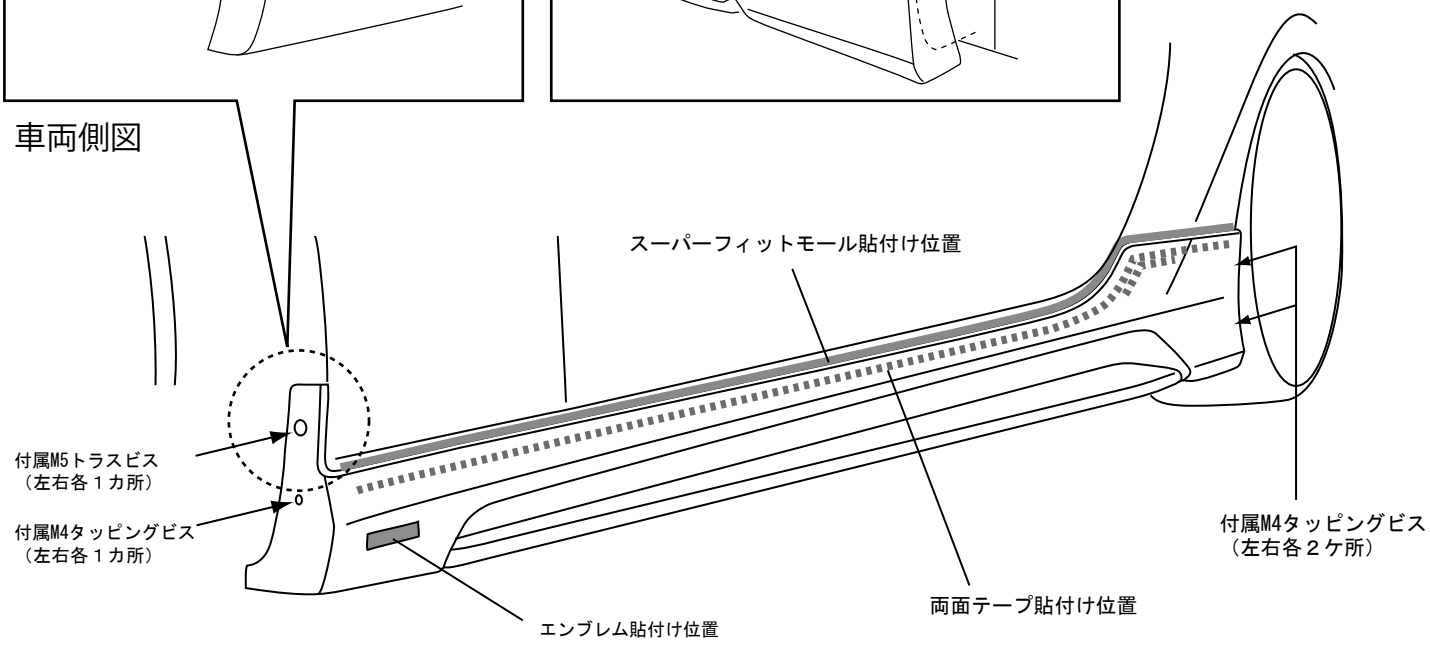


純正部品の脱着についてご不明な点はカーショップ・ディーラー等へお問い合わせください。

K'SPEC GROUP　Silk BLAZE

GLANZEN

# TOYOTA 86 REAR BUMPER

適合車種
86　ZN6

取付説明書

**⚠塗装済み製品でのご注意⚠**　本製品は純正近似色に合わせて塗装しておりますが、車両個体差や経年劣化などにより色合いが違って見える場合があります。予めご了承ください。

**⚠注 意**　弊社製品をお買い求め頂き誠に有難うございます。取り付けは下記の要領にて行なってください。尚、取り付けの前に必ず下記の注意をご覧ください。

※弊社製品は塗装前に必ず現車との仮合わせ，取付確認，隙間調整等を行なってください。
※塗装後及び取り付け時の不備による不具合の返品等につきましては一切お受け出来ませんのでご了承ください。
　なお、商品の不具合につきましては商品到着後７日以内とさせて頂きますので宜しくお願い申し上げます。
※本取付要領書の内容を守らなかった為の不具合，損害等につきましては弊社は一切の責任を負いかねますのでご了承ください。
※本製品を改造しての取り付けはしないで下さい。又指定車輌以外への取り付けはしないで下さい。
※塗装される際は常温で自然乾燥してください。
※作業は必ず、パーキングブレーキをかけ、エンジンを停止し完全に冷めてから、車輌が確実に固定されている事を確認して行なってください。
※作業は必要に応じて、作業手袋，作業衣服等を着用の上、注意して作業を行なってください。
※工具等をご使用の際は特に充分取扱いに注意して作業を行なってください。又、作業における全てのケガ，故障，破損等につきましては弊社は一切の責任を負いかねます。
※純正部品の取り外し，取り付け等のご不明点は車輌販売ディーラーにお問い合わせください。
※本製品はFRPの性質上、製品，車輌誤差等により、取り付け穴及び車輌との合わせ部をヤスリ等で削り調整して頂く場合がございますのでご了承ください。
※本製品はFRP製です。無理な力を加えると破損する恐れがございます。特にビス，ボルト等固定の際は必ず全体を仮止めし各部の取り付け具合を確認しながら少しずつ
　細心の注意を払い無理な力を加えないように本締めしてください。
※車輌側の穴開け箇所には防錆処理を施してください。
※取り付け完了後は各取り付け部及び全体のガタツキ等が無いか、再確認して下さい。又、一定期間毎に取り付け確認，必要に応じて増締めを行なってください。
※事故等により本製品が破損，変形した場合は脱落等の恐れが有り大変危険ですのでただちにお取り外しください。
※本製品及び付属品の仕様は将来改良の為に予告なく変更する場合がございますのでご了承ください。

**両面テープについて**

**※両面テープ貼付箇所は予め充分に汚れを拭き取り、必ず脱脂洗浄を行なってください。**
**※両面テープは低温時に接着力が低下しますのでドライヤー等で暖めてから貼付作業を行なってください。**
**※両面テープ貼付後は約24時間放置し、洗車等の濡れる事は避けてください。**

構成部品

| No. | 部品名 | 数量 |
|---|---|---|
| 1 | リアバンパー本体 | 1 |
| 2 | ペーパーヤスリ | 1 |
| 3 | トラスビス（M6-18） | 6 |
| 4 | ワッシャー（M6） | 8 |
| 5 | SPワッシャー（M6） | 4 |
| 6 | ナット（M6） | 4 |
| 7 | エンブレム | 1 |

1．純正リアバンパーを取り外してください。
　※純正バンパーの取り外しでご不明な点はディーラー様へお問い合わせください。
2．リアバンパー本体を仮合わせし、すり合わせを行ってください。（注1参照）
3．純正リアバンパーからバックランプユニットを取り外し、付属のトラスビス/SPワッシャー/ワッシャー/ナットを使用してリアバンパー本体裏側ステーに固定してください。（図２参照）
4．車両側図の位置に純正ビスを使用して付属のステーを取り付けてください。（図１参照）
5．リアバンパー本体に付属のアルミネットを車両側図の位置にしっかり固定し直してください。（図3参照）
6．リアバンパー本体を装着し、トランク側上部を純正ボルトで取り付けてください。（図3参照）
7．フェンダー部は純正クリップを使用して車両と固定し、バンパー両側下端部は純正クリップを使用してボディ側アンダーカバーと固定してください。（図3参照）
8．（4）で取り付けたステーとバンパーを付属のトラスビス/SPワッシャー/ワッシャー/ナットを使用して取り付けてください。（図1／図3参照）
9．付属のエンブレムを車両側図の位置に貼付けて、保護フィルムを剥がしてください。（図3参照）

（注1）
ボディーとのはめ込む部分は個体差によりはまり難い場合があります。
バンパー側のはめ込み部分の裏面を付属のペーパーヤスリで擦り、厚さを調整して下さい。

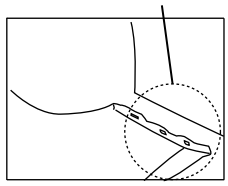

ステーの取付け　図1

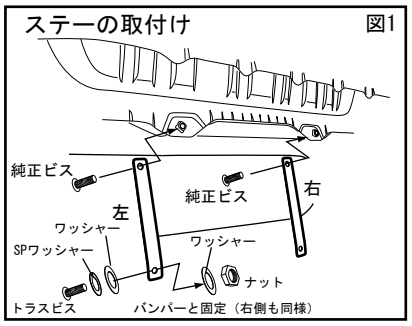


バックランプユニットの取付け　図2

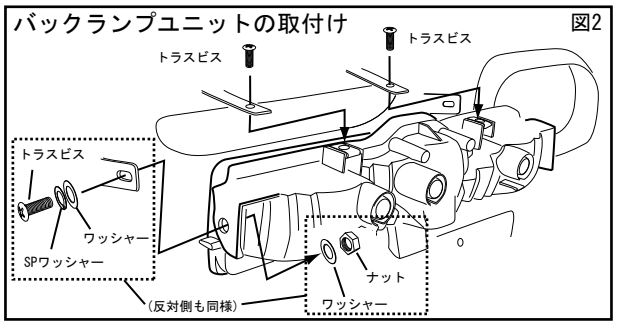


図3

※作業時の破損を防ぐため、テールレンズを外しての作業をお勧めします。

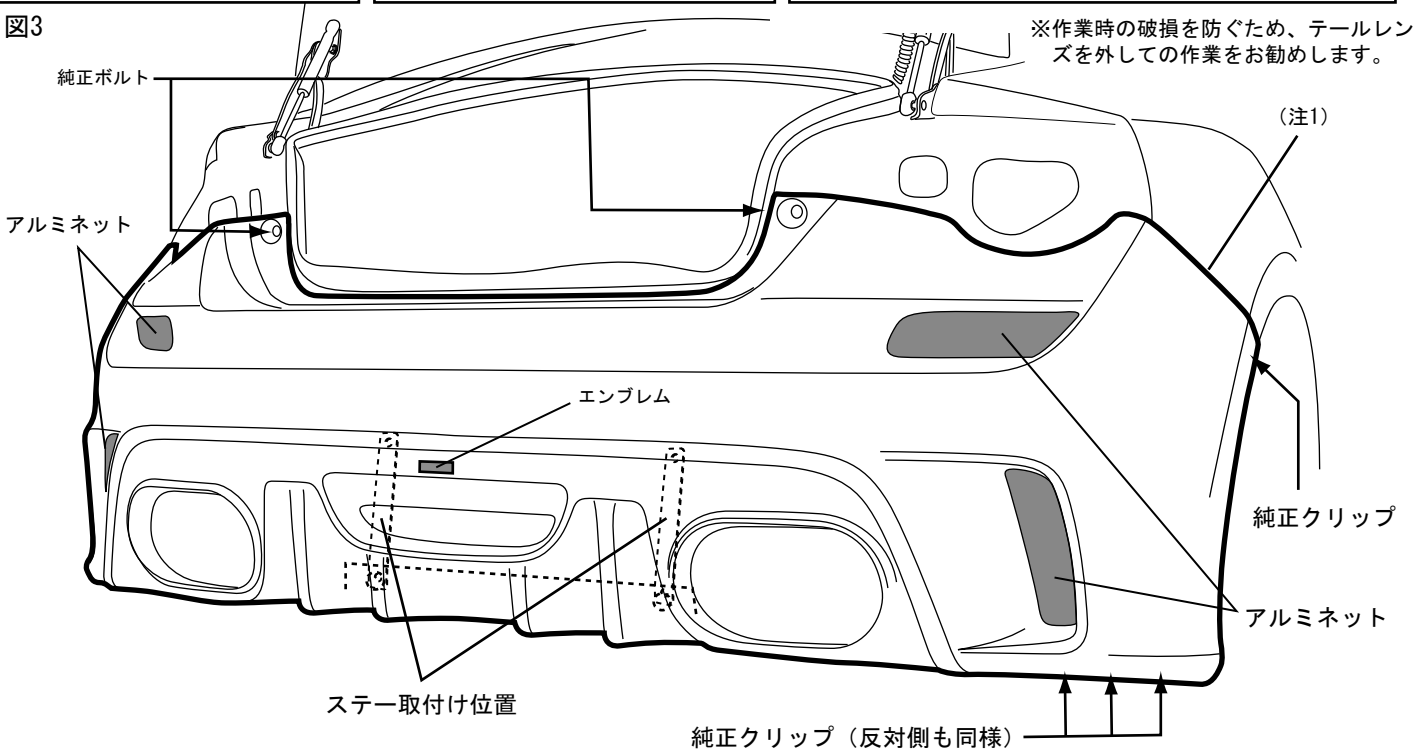


純正部品の脱着についてご不明な点はカーショップ・ディーラー等へお問い合わせください。

K'SPEC GROUP　Silk Blaze