GLANZEN

TOYOTA 86 REAR BUMPER

適合車種
86 ZN6

取付説明書

⚠塗装済み製品でのご注意⚠ 本製品は純正近似色に合わせて塗装しておりますが、車両個体差や経年劣化などにより色合いが違って見える場合があります。予めご了承ください。

⚠注 意 弊社製品をお買い求め頂き誠に有難うございます。取り付けは下記の要領にて行なってください。尚、取り付けの前に必ず下記の注意をご覧ください。

※弊社製品は塗装前に必ず現車との仮合わせ，取付確認，隙間調整等を行なってください。
※塗装後及び取り付け時の不備による不具合の返品等につきましては一切お受け出来ませんのでご了承ください。
　なお、商品の不具合につきましては商品到着後７日以内とさせて頂きますので宜しくお願い申し上げます。
※本取付要領書の内容を守らなかった為の不具合，損害等につきましては弊社は一切の責任を負いかねますのでご了承ください。
※本製品を改造しての取り付けはしないで下さい。又指定車輌以外への取り付けはしないで下さい。
※塗装される際は常温で自然乾燥してください。
※作業は必ず、パーキングブレーキをかけ、エンジンを停止し完全に冷めてから、車輌が確実に固定されている事を確認して行なってください。
※作業は必要に応じて、作業手袋，作業衣服等を着用の上、注意して作業を行なってください。
※工具等をご使用の際は特に充分取扱いに注意して作業を行なってください。又、作業における全てのケガ，故障，破損等につきましては弊社は一切の責任を負いかねます。
※純正部品の取り外し，取り付け等のご不明点は車輌販売ディーラーにお問い合わせください。
※本製品はFRPの性質上、製品，車輌誤差等により、取り付け穴及び車輌との合わせ部をヤスリ等で削り調整して頂く場合がございますのでご了承ください。
※本製品はFRP製です。無理な力を加えると破損する恐れがございます。特にビス，ボルト等固定の際は必ず全体を仮止めし各部の取り付け具合を確認しながら少しずつ
　細心の注意を払い無理な力を加えないように本締めしてください。
※車輌側の穴開け箇所には防錆処理を施してください。
※取り付け完了後は各取り付け部及び全体のガタツキ等が無いか、再確認して下さい。又、一定期間毎に取り付け確認，必要に応じて増締めを行なってください。
※事故等により本製品が破損，変形した場合は脱落等の恐れが有り大変危険ですのでただちにお取り外しください。
※本製品及び付属品の仕様は将来改良の為に予告なく変更する場合がございますのでご了承ください。

両面テープについて

※両面テープ貼付箇所は予め充分に汚れを拭き取り、必ず脱脂洗浄を行なってください。
※両面テープは低温時に接着力が低下しますのでドライヤー等で暖めてから貼付作業を行なってください。
※両面テープ貼付後は約24時間放置し、洗車等の濡れる事は避けてください。

構成部品

No.	部品名	数量
1	リアバンパー本体	1
2	ペーパーヤスリ	1
3	トラスビス（M6-18）	6
4	ワッシャー（M6）	8
5	SPワッシャー（M6）	4
6	ナット（M6）	4
7	エンブレム	1

1．純正リアバンパーを取り外してください。
　※純正バンパーの取り外しでご不明な点はディーラー様へお問い合わせください。
2．リアバンパー本体を仮合わせし、すり合わせを行ってください。（注1参照）
3．純正リアバンパーからバックランプユニットを取り外し、付属のトラスビス/SPワッシャー/ワッシャー/ナットを使用してリアバンパー本体裏側ステーに固定してください。（図２参照）
4．車両側図の位置に純正ビスを使用して付属のステーを取り付けてください。（図１参照）
5．リアバンパー本体に付属のアルミネットを車両側図の位置にしっかり固定し直してください。（図3参照）
6．リアバンパー本体を装着し、トランク側上部を純正ボルトで取り付けてください。（図3参照）
7．フェンダー部は純正クリップを使用して車両と固定し、バンパー両側下端部は純正クリップを使用してボディ側アンダーカバーと固定してください。（図3参照）
8．（4）で取り付けたステーとバンパーを付属のトラスビス/SPワッシャー/ワッシャー/ナットを使用して取り付けてください。（図1／図3参照）
9．付属のエンブレムを車両側図の位置に貼付けて、保護フィルムを剥がしてください。（図3参照）

（注1）
ボディーとのはめ込む部分は個体差によりはまり難い場合があります。
バンパー側のはめ込み部分の裏面を付属のペーパーヤスリで擦り、厚さを調整して下さい。

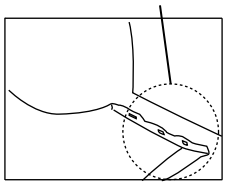

ステーの取付け　図1

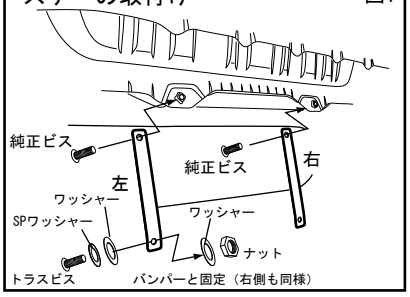

バックランプユニットの取付け　図2

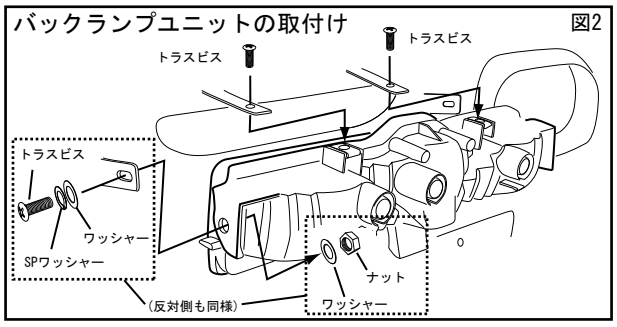

図3

※作業時の破損を防ぐため、テールレンズを外しての作業をお勧めします。

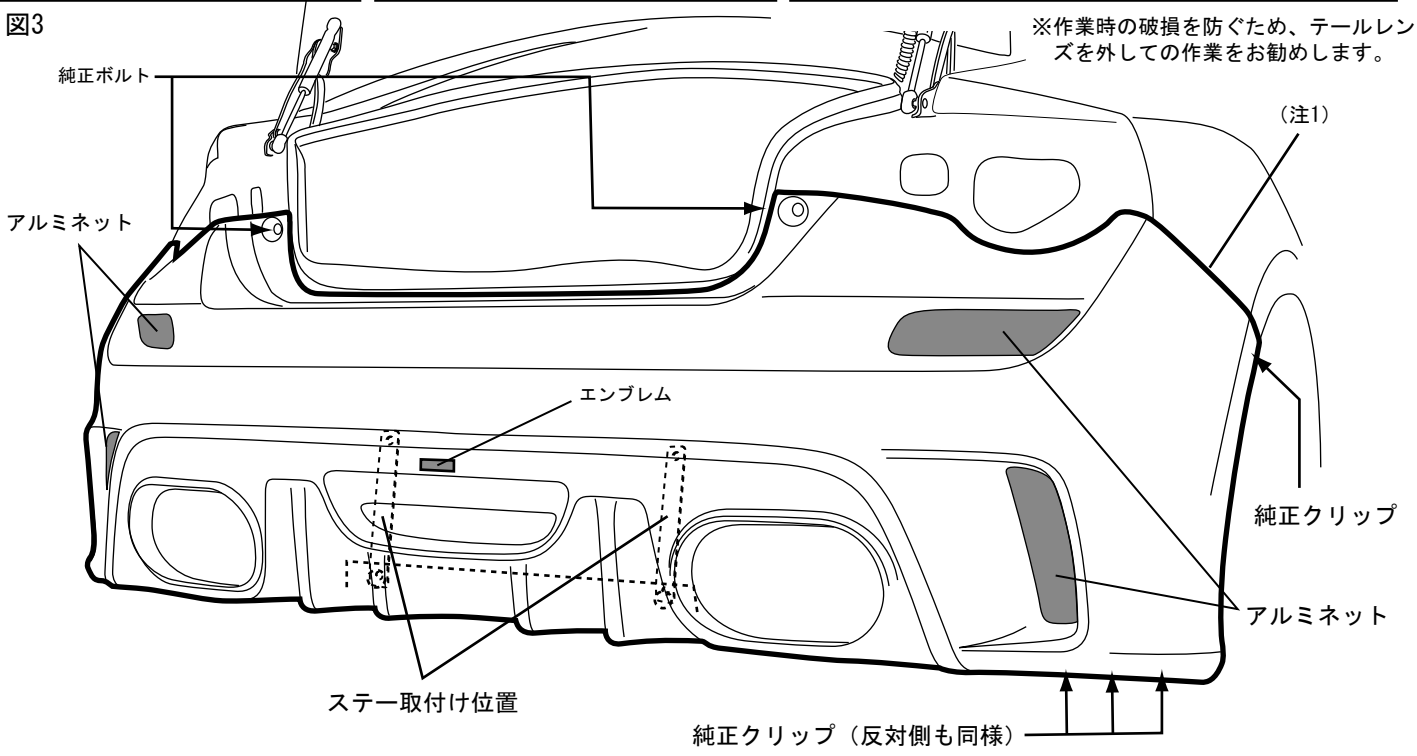

純正部品の脱着についてご不明な点はカーショップ・ディーラー等へお問い合わせください。

K'SPEC GROUP　Silk Blaze